Lab001

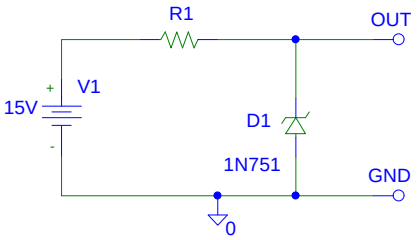

1. Ãâ·ÂÀü¾ÐÀÌ 5.1V°¡ ³ª¿Àµµ·Ï ÀúÇ×R1ÀÇ ÃÖÀû°ªÀ» °áÁ¤ÇÏ½Ã¿ä?

2. RloadÀúÇ×ÀÇ Å©±â¿¡ µû¸¸ ¥ Çö»óÀ» ÃøÁ¤¿¡ ÀÇÇØ ¼³¸¸ íÇÏ½Ã¿ä?

3. »ó±âÈ¸·Î¸¦ ÀÀ¿ëÇÏ¿© 9VÃâ·ÂÀü¾ÐÀÌ ³ª¿À´Â È¸·Î¸¦ ¼³°èÇÏ¿©°¸¸¶ó?

(´Ü Á¦³Ê´ÙÀÌ¿À¿ìµå´Â ±×´ë·Î ¾µ°Í,ÀÔ·ÂÀü¾Ð=15v·ÎÇÔ)

Lab002

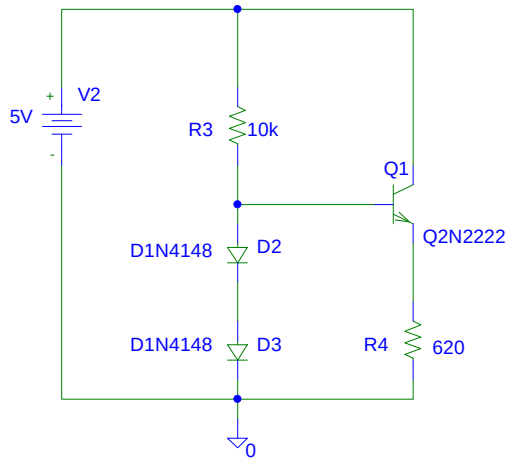

1. »ó±âÈ¸·Î¸¦ Á÷·ùÀü¾Ð¿ø V2¸¦ 5V~15V±îÁö °¯È-½ÃÄ°¸é¼- TR Q1ÀÇ ÁÝ·ºÄäÀü·ùÀÇ °¯È-¸¦ ÃøÁ¤ÇÏ¿© Ç¥½ÃÇÏ¶ó?
(2Â÷¿ø Ç¥½ÃÇÒ°Í)

2. 1ÀÇ °á°ú¿¡¼- »ó±âÈ¸·ÎÀÇ ¿ëµµ´Â ¹«¾ùÀÌ¶ó º¼¼öÀÖ´Â°¡ ?

3. »ó±â¿Í °°ÀÇ °á°úÀÇ °¡ÀÅ ÇÙ½ÉÀº ¹«¾ùÀÎÁö ¼³¸¸ íÇÏ½Ã¿ä?